LEGENDA HMOT

STÁVAJÍCÍ KONSTRUKCE

- ZDIVO A KONSTRUKCE STÁVAJÍCÍ

NOVÉ KONSTRUKCE

- ŽELEZOBETONOVÉ MONOLITICKÉ KONSTRUKCE – DLE PD STAVEBNĚ KONSTRUKČNÍ ČÁST (VYKONZOLOVANÉ VODOROVNÉ DESKY PREFABRIKOVANÉ, POHLEDOVÝ PROBARVENÝ BETON)
- ZDIVO TL. 450 MM Z CIHELNÝCH BROUŠENÝCH PÁLENÝCH BLOKŮ 44, P10, NA MALTU PRO TENKÉ SPÁRY, PARAMETRY S OMÍTKOU 2x 15 MM – Rw= min. 40 dB, REI 180 DP1, λ = max. 0,17 W/mK
- ZDIVO Z CIHEL PLNÝCH PÁLENÝCH CP-P P 15, NA MALTU MC 10,0 MPa PARAMETRY S OMÍTKOU 2x 15 MM – Rw= min. 48 dB (PRO ZDIVO Š.140 MM), REI 180 DP1
- ZDIVO TL. 300 MM Z CIHELNÝCH BROUŠENÝCH PÁLENÝCH BLOKŮ 30, P10, NA MALTU PRO TENKÉ SPÁRY, PARAMETRY S OMÍTKOU 2x 15 MM – Rw= min. 48 dB, REI 180 DP1, λ = max. 0,19 W/mK
- ZDIVO TL. 300 MM Z AKUSTICKÝCH CIHELNÝCH BROUŠENÝCH PÁLENÝCH BLOKŮ 30, P15, NA MALTU PRO TENKÉ SPÁRY, PAR. S OMÍTKOU 2x 15 MM – Rw= min. 54 dB, REI 180 DP1, λ = max. 0,32 W/mK
- ZDIVO TL. 250 MM Z CIHELNÝCH BROUŠENÝCH PÁLENÝCH BLOKŮ 24, P10, NA MALTU PRO TENKÉ SPÁRY, PARAMETRY S OMÍTKOU 2x 15 MM – Rw= min. 48 dB, REI 180 DP1, λ = max. 0,30 W/mK
- ZDIVO TL. 190 MM Z AKUSTICKÝCH CIHELNÝCH BROUŠENÝCH PÁLENÝCH BLOKŮ P15, NA MALTU PRO TENKÉ SPÁRY, PAR. S OMÍTKOU 2x 15 MM – Rw= min. 52 dB, REI 180 DP1, λ = max. 0,31 W/mK
- ZDIVO TL. 175 MM Z CIHELNÝCH BROUŠENÝCH PÁLENÝCH BLOKŮ P10, NA MALTU PRO TENKÉ SPÁRY, PARAMETRY S OMÍTKOU 2x 15 MM – Rw= min. 44 dB, REI 120 DP1, λ = max. 0,30 W/mK
- ZDIVO TL. 140 MM Z CIHELNÝCH BROUŠENÝCH PÁLENÝCH BLOKŮ P10, NA MALTU PRO TENKÉ SPÁRY, PARAMETRY S OMÍTKOU 2x 15 MM – Rw= min. 43 dB, REI 120 DP1, EI 180 DP1, λ = max. 0,29 W/mK
- ZDIVO TL. 115 MM Z CIHELNÝCH BROUŠENÝCH PÁLENÝCH BLOKŮ P10, NA MALTU PRO TENKÉ SPÁRY, PARAMETRY S OMÍTKOU 2x 15 MM – Rw= min. 43 dB, EI 120 DP1, λ = max. 0,29 W/mK
- ZDIVO TL. 80 MM Z CIHELNÝCH BROUŠENÝCH PÁLENÝCH BLOKŮ P10, NA MALTU PRO TENKÉ SPÁRY, PARAMETRY S OMÍTKOU 2x 15 MM – Rw= min. 39 dB, EI 60 DP1 (S JEDNOSTRANNOU OMÍTKOU EI 30 DP1), λ = max. 0,26 W/mK
- BETON PROSTÝ, DRUH BETONU DLE DLE SPECIFIKACE VE SKLADBÁCH STŘEŠNÍCH ČI OBVODOVÝCH PLÁŠŤŮ, RESP. DLE SPECIFIKACE V JEDNOTLIVÝCH VÝKRESECH
- SÁDROVLÁKNITÁ PŘÍČKA SPŘAŽENÁ TL.200 MM NA DVOJITÉ SYSTÉMOVÉ OC. KONSTRUKCI 2x75MM, – OBOUSTRANNĚ DVOJITĚ OPLÁŠTĚNÉ DESKAMI TL. 2x 12,5 MM SÁDROVLÁKNITÝMI DESKAMI TL. 2x12,5 MM TYP GF-I-W2 (DLE ČSN EN 15283-2+A1), BLIŽŠÍ SPECIFIKACE VIZ VÝROBEK Č. S1 – VLOŽENÁ IZOLACE Z MIN. VLNY TL. 2x 40 MM O OBJEMOVÉ HMOTNOSTI MIN. 15 KG/M3
- SÁDROKARTONOVÁ PŘÍČKA TL.100 MM, JEDNODUCHÁ KONSTRUKCE R-CW 75, 1x OPLÁŠTĚNÁ SDK DESKA TL. 12,5 MM PRO POŽÁRNĚ ODOLNÉ KONSTRUKCE – DRUH DF) – VLOŽENÁ IZOLACE Z MIN. VLNY TL. 1x 60 MM O OBJEMOVÉ HMOTNOSTI MIN. 15 KG/M3
- SÁDROKARTONOVÁ PŘEDSAZENÁ ŠACHTOVÁ STĚNA, KONSTRUKCE R-CW 75, 2x OPLÁŠTĚNÁ KONSTRUKČNÍ SÁDROKARTONOVÁ DESKA (DFRIEH2) TL. 12,5 MM, BEZ VLOŽENÉ TEP. IZOLACE
- TEPELNÁ IZOLACE OBVODOVÝCH STĚN A STŘEŠNÍHO PLÁŠTĚ DRUH IZOLACE A TLOUŠŤKA DLE VÝPISU JEDNOTLIVÝCH SKLADEB
- IZOLACE PROTI ZEMNÍ VLHKOSTI, PŘÍP. TLAKOVÉ VODĚ A RADONU Z ASFALTOVÝCH PÁSŮ MODIFIKOVANÝCH, TYP IZOLACE VIZ. SKLADBY KONSTRUKCÍ
- PROSKLENÝ LEHKÝ OBVODOVÝ PLÁŠŤ – SLOUPKO PŘÍČKOVÝ HLINÍKOVÝ SYSTÉM, PRŮHLEDNÉ ČÁSTI

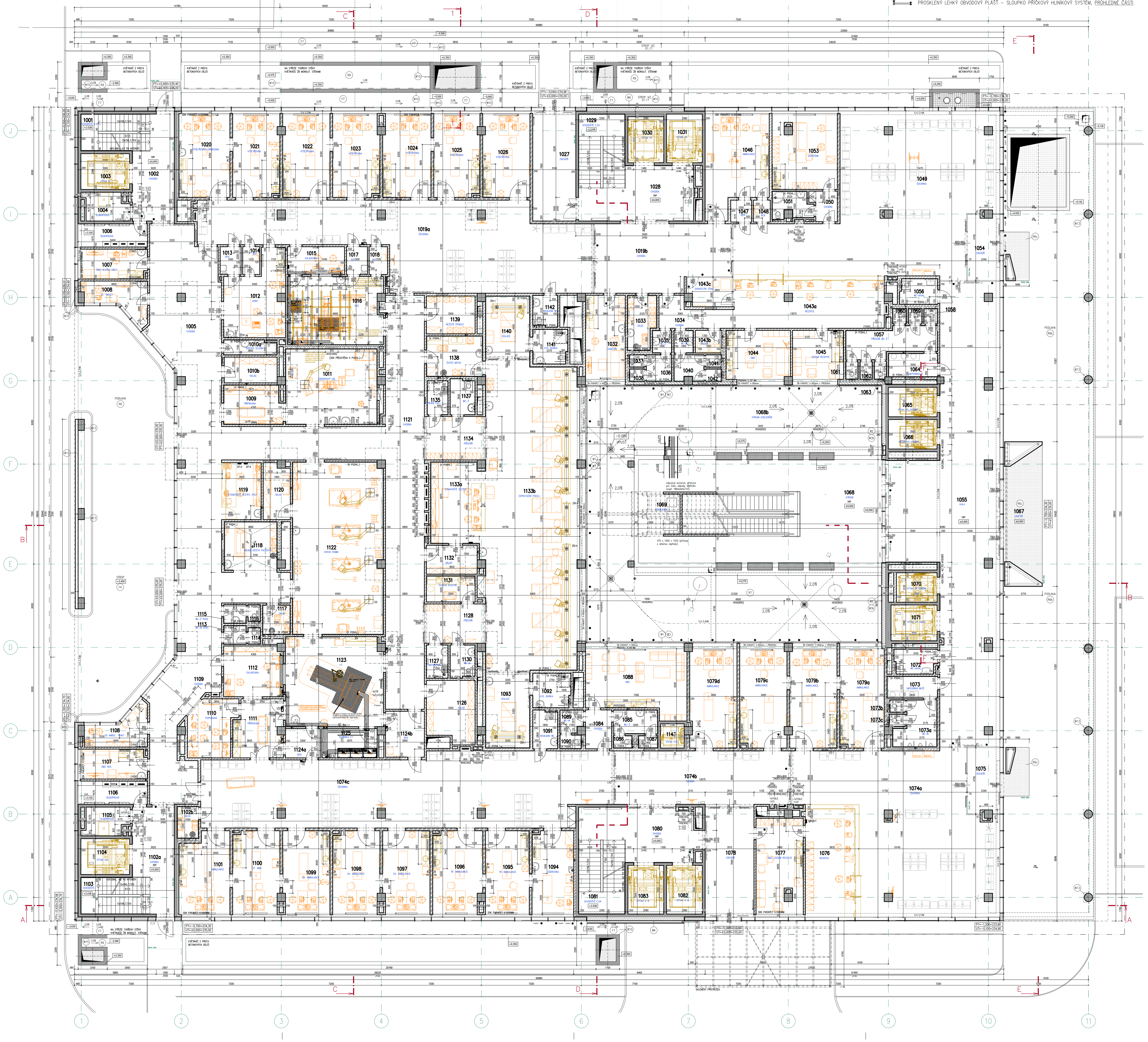

LEGENDA MÍSTNOSTÍ 1.NP

Č.M.	NÁZEV MÍSTNOSTI	PLOCHA (M2)	DRUH PODLAHY		POVRCH STĚN		STROP / PODHLED	S.V. PODHL.
1001	SCHODIŠTĚ	13,2	TERACO	T01/ T02	POHL. STĚRKA KERAM. OBKL. VÝTAHŮ	N7/ PSV	STĚRKA N7	–
1002	CHODBA	19,9	TERACO, ČISTÍCÍ ZÓNA	T10, K10	POHL. STĚRKA KERAM. OBKL. VÝTAHŮ	N7/ PSV	RASTR R7 SDK 5, SDK 10	3,10
1003	VÝTAH V1-PERSONÁL	8,9	–	–	NÁTĚR	N3	–	–
1004	SLABOPROUD	7,2	PVC ANTISTATIK	P10	NÁTĚR	N3	NÁTĚR N3	3,70
1005	CHODBA	68,4	TERACO	T10V, K10	NÁTĚR	N1b	RASTR 13	2,50
1006	SILNOPROUD	8,3	BETON + NÁTĚR	B10	NÁTĚR	N3	NÁTĚR N3	3,70
1007	DMZ-SLUŽBA EMERGENCY	10,4	PVC	P14	NÁTĚR KER. OBKLAD ZA UMYV.	N1c	RASTR 4b SDK 5	2,60/ 3,10
1008	VRCHNÍ SESTRA EMERGENCY	9,4	PVC	P14V	NÁTĚR KER. OBKLAD ZA UMYV.	N1c	RASTR 4b	2,60
1009	PŘÍPRAVA A PROBUZENÍ	12,85	PVC EL. VODIVÉ	P11	KER. OBKLAD DO PODHL.	N4	RASTR 1	2,60
1010a	SPRCHA SLUŽBA	4,4	PVC PROTISKLUZNÉ	P15	KER. OBKLAD DO PODHL.	N4	RASTR 5	2,50
1010b	SKLAD	7,55	PVC	P11a	NÁTĚR	N4	RASTR 4b	2,50
1011	ZÁKROKOVÝ SÁL	37,0	PVC EL. VODIVÉ	P11	KER. OBKLAD DO PODHL.	N4	RASTR 15	3,00
1012	SONO	22,9	PVC EL. VODIVÉ	P11	NÁTĚR KER. OBKLAD ZA LINKOU	N1c	RASTR 4b	2,70
1013	BOX	–	PVC	P11a	NÁTĚR	N1b	RASTR 5	2,50
1014	BOX	–	PVC	P11a	NÁTĚR	N1b	RASTR 5	2,50
1015	OVLADOVNA	8,2	PVC EL. VODIVÉ	P11	NÁTĚR	N1b	RASTR 4a	2,70
1016	RTG	33,5	PVC EL. VODIVÉ	P11 b	BARIT. OMÍTKA, NÁTĚR KER. OBKLAD ZA UMYV.	N5	RASTR 6	2,90 DLE LT
1017	BOX	–	PVC	P11a	NÁTĚR	N1c	RASTR 5	2,50
1018	BOX	–	PVC	P11a	NÁTĚR	N1c	RASTR 5	2,50
1019a	ČEKÁRNA	135,8	PVC	P12V	POHL. STĚRKA SLOUPŮ NÁTĚR	N7/ N1c	RASTR 13	2,60
1019b	CHODBA	46,9	TERACO	T10V	POHL. STĚRKA	N7	RASTR 13	2,60
1020	VYŠETŘOVNA+SÁDROVNA	23,0	PVC	P11a	NÁTĚR KER. OBKLAD ZA LINKOU	N1b/ N4	RASTR 4a SDK 5, SDK 8	2,70/ 3,10
1021	VYŠETŘOVNA	20,4	PVC	P11a	NÁTĚR KER. OBKLAD ZA LINKOU	N1b/ N4	RASTR 4a SDK 5, SDK 8	2,70/ 3,10
1022	VYŠETŘOVNA	20,4	PVC	P11a	NÁTĚR KER. OBKLAD ZA LINKOU	N1b/ N4	RASTR 4a SDK 5, SDK 8	2,70/ 3,10
1023	VYŠETŘOVNA	20,4	PVC	P11a	NÁTĚR KER. OBKLAD ZA LINKOU	N1b/ N4	RASTR 4a SDK 5, SDK 8	2,70/ 3,10
1024	VYŠETŘOVNA	20,9	PVC	P11a	NÁTĚR KER. OBKLAD ZA LINKOU	N1b/ N4	RASTR 4a SDK 5, SDK 8	2,70/ 3,10
1025	VYŠETŘOVNA	19,8	PVC	P11a	NÁTĚR KER. OBKLAD ZA LINKOU	N1b/ N4	RASTR 4a SDK 5, SDK 8	2,70/ 3,10
1026	VYŠETŘOVNA	20,4	PVC	P11a	NÁTĚR KER. OBKLAD ZA LINKOU	N1b/ N4	RASTR 4a SDK 5, SDK 8	2,70/ 3,10
1027	ZÁDVEŘÍ	22,7	ČISTÍCÍ ZÓNA	K10	POHL. STĚRKA	N7	RASTR R7, SDK 5, SDK 8	2,70/ 3,10
1028	CHODBA	28,8	TERACO	T10	POHL. STĚRKA KERAM. OBKL. VÝTAHŮ	N7/ PSV	RASTR R7 SDK 5, SDK 10	3,00
1029	SCHODIŠTĚ	17,8	TERACO	T01/ T02	POHL. STĚRKA KERAM. OBKL. VÝTAHŮ	N7/ PSV	STĚRKA N7	–
1030	VÝTAH V2-ODPAD	8,9	–	–	NÁTĚR	N3	–	–
1031	VÝTAH V3-PACIENT	8,9	–	–	NÁTĚR	N3	–	–
1032	SANITÁŘI	17,3	PVC	P14	NÁTĚR KER. OBKLAD ZA LINKOU	N1c/ N4	RASTR 4a	2,60
1033	ÚKLID	8,0	KERAMICKÁ DLAŽBA	D10	KER. OBKLAD DO PODHL.	N4	RASTR 4b	2,50
1034	CHODBA	5,8	TERACO	T10	POHL. STĚRKA	N7	RASTR 14	2,90
1035	PŘEDSÍŇ WC Ž PERSONÁL	2,4	KERAMICKÁ DLAŽBA	D10	KER. OBKLAD DO PODHL.	N4	RASTR 5	2,50
1036	CHODBA WC Ž PERSONÁL	3,7	KERAMICKÁ DLAŽBA	D10	KER. OBKLAD DO PODHL.	N4	RASTR 5	2,50
1037	WC Ž PERSONÁL	1,0	KERAMICKÁ DLAŽBA	D10	KER. OBKLAD DO PODHL.	N4	RASTR 5	2,50
1038	WC Ž PERSONÁL	1,0	KERAMICKÁ DLAŽBA	D10	KER. OBKLAD DO PODHL.	N4	RASTR 5	2,50
1039	PŘEDSÍŇ WC M PERSONÁL	2,4	KERAMICKÁ DLAŽBA	D10	KER. OBKLAD DO PODHL.	N4	RASTR 5	2,50
1040	CHODBA WC M PERSONÁL	3,8	KERAMICKÁ DLAŽBA	D10	KER. OBKLAD DO PODHL.	N4	RASTR 5	2,50
1041	WC M PERSONÁL	1,0	KERAMICKÁ DLAŽBA	D10	KER. OBKLAD DO PODHL.	N4	RASTR 5	2,50
1042	WC M PERSONÁL	1,0	KERAMICKÁ DLAŽBA	D10	KER. OBKLAD DO PODHL.	N4	RASTR 5	2,50
1043a	RECEPCE	43,5	PVC	P12V	POHL. STĚRKA KER. OBKLAD ZA UMYV.	N7/ N4	RASTR 14	2,90
1043b	TREZORY	3,1	KERAMICKÁ DLAŽBA	D10	NÁTĚR	N1c	RASTR 4b	2,50
1043c	DISKRETNÍ ZÓNA	6,6	PVC	P12V	POHL. STĚRKA	N7	RASTR 14	2,60
1044	DENNÍ MÍSTNOST ZAMĚST.	16,3	PVC	P14V	NÁTĚR KER. OBKLAD ZA LINKOU	N1c/ N4	RASTR 4b	2,60
1045	ZÁZEMÍ RECEPCE	13,0	PVC	P14V	NÁTĚR KER. OBKLAD ZA LINKOU	N1c/ N4	RASTR 4b	2,60
1046	AMBULANCE	30,7	PVC EL. VODIVÉ	P11	NÁTĚR KER. OBKLAD ZA LINKOU	N1b/ N4	RASTR 4a SDK 5, SDK 8	2,60/ 3,10
1047	BOX	2,4	PVC	P11a	NÁTĚR	N1b	RASTR 5	2,50
1048	BOX	1,9	PVC	P11a	NÁTĚR	N1b	RASTR 5	2,50
1049	ČEKÁRNA	163,9	TERACO	T10V	POHL. STĚRKA	N7	RASTR 13,14 SDK 5, SDK 8	2,90/ 3,10
1050	CHODBA	4,0	PVC	P14	NÁTĚR	N1c	RASTR 3	2,50
1051	HYGIENICKÁ BUŇKA	4,8	PVC PROTISKLUZNÉ	P13	KER. OBKLAD DO PODHL.	N4	RASTR 3	2,50
1052	NEOBSAZENO	–	–	–	–		–	–
1053	DISPEČINK	25,4	PVC	P14	NÁTĚR KER. OBKLAD ZA LINKOU	N1c/ N4	RASTR 3 SDK 5, SDK 8	2,60/ 3,10
1054	ZÁDVEŘÍ	10,8	TERACO, ČISTÍCÍ ZÓNA	T10, K10	POHL. STĚRKA	N7	RASTR 13 SDK 5	2,90/ 3,10
1055	HALA	172,3	TERACO, ČISTÍCÍ ZÓNA	T10V, T10, K10	POHL. STĚRKA KERAM. OBKL. VÝTAHŮ	N7/ PSV	RASTR 14 SDK 5, SDK 8	2,90/ 3,10
1056	WC-IMOBILNÍ ŽENY	4,7	KERAMICKÁ DLAŽBA	D10	KER. OBKLAD DO PODHL.	N4	RASTR 3	2,50
1057	PŘEDSÍŇ WC Ž PACIENT	14,4	KERAMICKÁ DLAŽBA	D10	KER. OBKLAD DO PODHL.	N4	RASTR 3	2,50
1058	WC Ž PACIENT	1,1	KERAMICKÁ DLAŽBA	D10	KER. OBKLAD DO PODHL.	N4	RASTR 5	2,50
1059	WC Ž PACIENT	1,1	KERAMICKÁ DLAŽBA	D10	KER. OBKLAD DO PODHL.	N4	RASTR 5	2,50
1060	WC Ž PACIENT	1,1	KERAMICKÁ DLAŽBA	D10	KER. OBKLAD DO PODHL.	N4	RASTR 5	2,50
1061	WC Ž PACIENT	1,1	KERAMICKÁ DLAŽBA	D10	KER. OBKLAD DO PODHL.	N4	RASTR 5	2,50
1062	WC Ž PACIENT	1,1	KERAMICKÁ DLAŽBA	D10	KER. OBKLAD DO PODHL.	N4	RASTR 5	2,50
1063	WC Ž PACIENT	1,1	KERAMICKÁ DLAŽBA	D10	KER. OBKLAD DO PODHL.	N4	RASTR 5	2,50
1064	UMÝVÁRNA Ž PACIENT	5,0	KERAMICKÁ DLAŽBA	D10	KER. OBKLAD DO PODHL.	N4	RASTR 3	2,50
1065	VÝTAH V4	7,4	–	–	NÁTĚR	N3	–	–
1066	VÝTAH V5	7,4	–	–	NÁTĚR	N3	–	–
1067	ZÁVĚTŘÍ	16,3	ČISTÍCÍ ZÓNA	XX	–	–	–	–
1068	ATRIUM	103	TERACO	T10V	POHL. STĚRKA SLOUPŮ KZS VIZ SKLADBY KCÍ	W1,W2 W3/N 7	–	–
1068b	ATRIUM – OZELENĚNÍ	225,2	ZELENÁ STŘECHA	R7	KZS VIZ SKLADBY KCÍ	W1,W2 W3	RASTR 14 SDK 6	3,40
1069	ESKALÁTOR	39,6	–	–	–		–	–
1070	VÝTAH V6	7,4	–	–	NÁTĚR	N3	–	–
1071	VÝTAH V7-JÍDLO	8,9	–	–	NÁTĚR	N3	–	–
1072	WC-IMOBILNÍ MUŽI	6,1	KERAMICKÁ DLAŽBA	D10	KER. OBKLAD DO PODHL.	N4	RASTR 3	2,50
1073	UMÝVÁRNA M PACIENT	6,1	KERAMICKÁ DLAŽBA	D10	KER. OBKLAD DO PODHL.	N4	RASTR 3	2,50
1073a	PISOÁRY M PACIENT	9,5	KERAMICKÁ DLAŽBA	D10	KER. OBKLAD DO PODHL.	N4	RASTR 3	2,50
1073b	WC M PACIENT	1,0	KERAMICKÁ DLAŽBA	D10	KER. OBKLAD DO PODHL.	N4	RASTR 5	2,50
1073c	WC M PACIENT	1,0	KERAMICKÁ DLAŽBA	D10	KER. OBKLAD DO PODHL.	N4	RASTR 5	2,50
1074a	ČEKÁRNA	127	TERACO	T10V	POHL. STĚRKA	N7	RASTR 13,14 SDK 5, SDK 8	2,90/ 3,10
1074b	CHODBA	50,9	TERACO	T10V	POHL. STĚRKA	N7	RASTR 13	2,60
1074c	ČEKÁRNA	148,6	PVC	P12V	POHL. STĚRKA SLOUPŮ NÁTĚR	N7/ N1c	RASTR 13	2,60
1075	ZÁDVEŘÍ	10,8	ČISTÍCÍ ZÓNA	K10	–	–	RASTR 13 SDK 5	2,90/ 3,10
1076	RECEPCE	30,0	PVC	P12V	POHL. STĚRKA	N7	RASTR 13 SDK 5, SDK 8	2,90/ 3,10
1077	DMZ, ZÁZEMÍ RECEPCE	25,8	PVC	P14V	NÁTĚR		RASTR 3 SDK 5. SDK 8	2,70/ 3,10
1078	ZÁDVEŘÍ	28,6	ČISTÍCÍ ZÓNA	K10	POHL. STĚRKA	N7	RASTR R7 SDK10, SDK5,SDK8	2,70/ 3,10
1079a	AMBULANCE	22,9	PVC	P11a	NÁTĚR KER. OBKLAD ZA LINKOU	N1b/ N4	RASTR 4a	2,70
1079b	AMBULANCE	24,1	PVC	P11a	NÁTĚR KER. OBKLAD ZA LINKOU	N1b/ N4	RASTR 4a	2,70
1079c	AMBULANCE	24,1	PVC	P11a	NÁTĚR KER. OBKLAD ZA LINKOU	N1b/ N4	RASTR 4a	2,70
1079d	AMBULANCE	23,8	PVC	P11a	NÁTĚR KER. OBKLAD ZA LINKOU	N1b/ N4	RASTR 4a	2,70
1080	CHODBA	28,8	TERACO	T10	POHL. STĚRKA KERAM. OBKL. VÝTAHŮ	N7/ PSV	RASTR R7 SDK10, SDK5	3,00
1081	SCHODIŠTĚ	17,8	TERACO	T01/ T02	POHL. STĚRKA KERAM. OBKL. VÝTAHŮ	N7/ PSV	STĚRKA N7	–
1082	VÝTAH V8-ODPAD	8,9	–	–	NÁTĚR	N3	–	–
1083	VÝTAH V9-PACIENT	8,9	–	–	NÁTĚR	N3	–	–
1084	CHODBA	5,3	PVC	P14	NÁTĚR	N1c	RASTR 4b	2,50
1085	PŘEDSÍŇ WC Ž PERSONÁL	6,2	KERAMICKÁ DLAŽBA	D10	KER. OBKLAD DO PODHL.	N4	RASTR 3	2,50
1086	WC Ž PERSONÁL	1,2	KERAMICKÁ DLAŽBA	D10	KER. OBKLAD DO PODHL.	N4	RASTR 5	2,50
1087	WC Ž PERSONÁL	1,2	KERAMICKÁ DLAŽBA	D10	KER. OBKLAD DO PODHL.	N4	RASTR 5	2,50
1088	DENNÍ MÍSTNOST ZAMĚST.	31,0	PVC	P14	NÁTĚR KER. OBKLAD ZA LINKOU	N1c/ N4	RASTR 4a	2,60
1089	PŘEDSÍŇ WC-MUŽI	17,3	KERAMICKÁ DLAŽBA	D10	KER. OBKLAD DO PODHL.	N4	RASTR 5	2,50
1090	WC-MUŽI	1,5	KERAMICKÁ DLAŽBA	D10	KER. OBKLAD DO PODHL.	N4	RASTR 5	2,50
1091	INVALIDNÍ WC	4,8	KERAMICKÁ DLAŽBA	D10	KER. OBKLAD DO PODHL.	N4	RASTR 3	2,50
1092	HYGIENICKÁ BUŇKA	5,7	PVC PROTISKLUZNÉ	P13	KER. OBKLAD DO PODHL.	N4	RASTR 4b	2,50
1093	IZOLACE	17,4	PVC EL. VODIVÉ	P11	KER. OBKLAD DO PODHL.	N4	RASTR 1	2,70
1094	SÁDROVNA	18,9	PVC	P11a	NÁTĚR KER. OBKLAD ZA LINKOU	N1b/ N4	RASTR 4a SDK 5, SDK 8	2,70/ 3,10
1095	TRAUMAT. AMBULANCE	19,2	PVC	P11a	NÁTĚR KER. OBKLAD ZA LINKOU	N1b/ N4	RASTR 4a SDK 5, SDK 8	2,70/ 3,10
1096	TRAUMAT. AMBULANCE	21,0	PVC	P11a	NÁTĚR KER. OBKLAD ZA LINKOU	N1b/ N4	RASTR 4a SDK 5, SDK 8	2,70/ 3,10
1097	CHIRURG. AMBULANCE	20,4	PVC	P11a	NÁTĚR KER. OBKLAD ZA LINKOU	N1b/ N4	RASTR 4a SDK 5, SDK 8	2,70/ 3,10
1098	CHIRURG. AMBULANCE	20,4	PVC	P11a	NÁTĚR KER. OBKLAD ZA LINKOU	N1b/ N4	RASTR 4a SDK 5, SDK 8	2,70/ 3,10
1099	CHIRURG. AMBULANCE	20,4	PVC	P11a	NÁTĚR KER. OBKLAD ZA LINKOU	N1b/ N4	RASTR 4a SDK 5, SDK 8	2,70/ 3,10
1100	CHIRURG. AMBULANCE	20,4	PVC	P11a	NÁTĚR KER. OBKLAD ZA LINKOU	N1b/ N4	RASTR 4a SDK 5, SDK 8	2,70/ 3,10

LEGENDA MÍSTNOSTÍ 1.NP

Č.M.	NÁZEV MÍSTNOSTI	PLOCHA (M2)	DRUH PODLAHY		POVRCH STĚN		STROP / PODHLED	S.V. PODHL.
1101	AMBULANCE	21,4	PVC	P11a	NÁTĚR KER. OBKLAD ZA LINKOU	N1b/ N4	RASTR 4a SDK 5, SDK 8	2,70/ 3,10
1102a	CHODBA	19,9	TERACO, ČISTÍCÍ ZÓNA	T10, K10	POHL. STĚRKA KERAM. OBKL. VÝTAHŮ	N7/ PSV	RASTR R7, SDK 5, SDK 10	3,10
1102b	ÚKLID	3,6	KERAMICKÁ DLAŽBA	D10	KER. OBKLAD DO PODHL.	N4	RASTR 3	2,50
1103	SCHODIŠTĚ	13,2	TERACO	T01/ T02	POHL. STĚRKA KERAM. OBKL. VÝTAHŮ	N7/ PSV	STĚRKA N7	–
1104	VÝTAH V10-PERSONÁL	8,9	–	–	NÁTĚR	N3	–	–
1105	SLABOPROUD	7,2	PVC ANTISTATIK	P10	NÁTĚR	N3	NÁTĚR N3	3,70
1106	SILNOPROUD	8,1	BETON + NÁTĚR	B10	NÁTĚR	N3	NÁTĚR N3	3,70
1107	DMZ RDG	10,4	PVC	P14	NÁTĚR KER. OBKLAD ZA LINKOU	N1c/ N4	RASTR 4b SDK 5	2,60/ 3,10
1108	VRCHNÍ SESTRA AMBULANCÍ	9,6	PVC	P14V	NÁTĚR KER. OBKLAD ZA UMYV.	N1c/ N4	RASTR 4b	2,60
1109	CHODBA	90,5	TERACO	T10V, K10	POHL. STĚRKA SLOUPŮ NÁTĚR	N7/ N1b	RASTR 13	2,50
1110	POPISOVNA	13,3	PVC	P11a	NÁTĚR	N1b	RASTR 4b	2,70
1111	PŘÍPRAVNA	14,3	PVC EL. VODIVÉ	P11	NÁTĚR KER. OBKLAD ZA LINKOU	N1b/ N4	RASTR 4a	2,70
1112	OVLADOVNA	15,5	PVC EL. VODIVÉ	P11	NÁTĚR	N1b	RASTR 4a	2,70
1113	PŘEDIŇ WC M PERSONÁL	2,2	KERAMICKÁ DLAŽBA	D11	KER. OBKLAD DO PODHL.	N4	RASTR 5	2,50
1114	WC M PERSONÁL	1,1	KERAMICKÁ DLAŽBA	D10	KER. OBKLAD DO PODHL.	N4	RASTR 5	2,50
1115	PŘEDSÍŇ WC Ž PERSONÁL	2,2	KERAMICKÁ DLAŽBA	D10	KER. OBKLAD DO PODHL.	N4	RASTR 5	2,50
1116	WC Ž PERSONÁL	1,1	KERAMICKÁ DLAŽBA	D10	KER. OBKLAD DO PODHL.	N4	RASTR 5	2,50
1117	ÚKLID	4,3	KERAMICKÁ DLAŽBA	D10	KER. OBKLAD DO PODHL.	N4	RASTR 3	2,50
1118	HRUBÁ OČISTA PACIENTA	13,9	PVC PROTISKLUZNÉ	P13V	KER. OBKLAD DO PODHL.	N4	RASTR 1	2,70
1119	STANOVIŠTĚ SESTRY, POCT	11,3	PVC	P12V	POHL. STĚRKA KER. OBKLAD ZA UMYV.	N7/ N4	RASTR 14	2,50
1120	SKLAD	7,8	PVC	P11a	NÁTĚR	N1c	RASTR 4b	2,50
1121	CHODBA	111,8	TERACO	T10V	POHL. STĚRKA SLOUPŮ NÁTĚR	N7/ N1b	RASTR R13	2,50
1122	CRASH ROMM	81,0	PVC EL. VODIVÉ	P11	KER. OBKLAD DO PODHL.	N4	RASTR 15	3,00
1123	CT	45,4	PVC EL. VODIVÉ	P11 c	BARIT. OMÍTKA, NÁTĚR KER. OBKLAD ZA UMYV.	N5	RASTR 4b	3,00
1124a	BOX	4,2	PVC	P11a	NÁTĚR	N1b	RASTR 4b	2,50
1124b	BOX	9,2	PVC	P11a	NÁTĚR	N1b	RASTR 4b	2,50
1125	TECHNIKA CT	5,3	PVC EL. VODIVÉ	P11	NÁTĚR	N1c	RASTR 4b	3,30
1126	SKLAD	15,0	PVC	P11a	NÁTĚR	N1c	RASTR 4b	2,50
1127	UMÝVÁRNA M PACIENT	4,1	PVC PROTISKLUZNÉ	P15	KER. OBKLAD DO PODHL.	N4	RASTR 4b	2,50
1128	PŘÍJEM PACIENTŮ MUŽI	12,0	PVC	P11a	NÁTĚR	N1c	RASTR 2	2,50
1129	ZRUŠENO							
1130	WC-INVALIDA	4,2	KERAMICKÁ DLAŽBA	D10	KER. OBKLAD DO PODHL.	N4	RASTR 3	2,50
1131	ČAJOVÁ KUCHYŇ	6,6	PVC	P11a	NÁTĚR KER. OBKLAD ZA LINKOU	N1c/ N4	RASTR 4b	2,50
1132	SKLAD	7,6	PVC	P11a	NÁTĚR	N1b	RASTR 4b	2,50
1133a	STANOVIŠTĚ SESTRY	21,2	PVC EL. VODIVÉ	P11	KER. OBKLAD DO PODHL.	N4	RASTR 2	3,00
1133b	EXPENTAČNÍ POKOJ	155,0	PVC EL. VODIVÉ	P11	KER. OBKLAD DO PODHL.	N4	RASTR 2	3,00
1134	PŘÍJEM PACIENTŮ ŽENY	12,3	PVC	P11a	NÁTĚR	N1c	RASTR 2	2,50
1135	UMÝVÁRNA Ž PACIENT	4,1	PVC PROTISKLUZNÉ	P15	KER. OBKLAD DO PODHL.	N4	RASTR 4b	2,50
1136	ZRUŠENO							
1137	WC-ŽENY	4,5	KERAMICKÁ DLAŽBA	D10	KER. OBKLAD DO PODHL.	N4	RASTR 3	2,50
1138	ČISTÍCÍ MÍSTNOST	11,5	PVC	P11a	KER. OBKLAD DO PODHL.	N4	RASTR 4b	2,50
1139	ŠPINAVÉ PRÁDLO	9,5	PVC	P11a	NÁTĚR	N1b	RASTR 4b	2,50
1140	IZOLACE	14,2	PVC EL. VODIVÉ	P11	KER. OBKLAD DO PODHL.	N4	RASTR 1	2,70
1141	HYGIENICKÁ BUŇKA	6,2	PVC PROTISKLUZNÉ	P15	KER. OBKLAD DO PODHL.	N4	RASTR 4b	2,50
1142	INVALIDNÍ WC	3,9	KERAMICKÁ DLAŽBA	D10	KER. OBKLAD DO PODHL.	N4	RASTR 3	2,50
1143	VÝTAH V11	6,7	–	–	NÁTĚR	N3	–	–

POZNÁMKY

- PŘI PROVÁDĚNÍ JE NUTNO POSTUPOVAT DLE PLATNÝCH ČSN A TECHNOLOGICKÝCH PRAVIDEL S OHLEDEM NA VŠECHNY PLATNÉ PŘEDPISY BOZP.
- POKUD DOJDE PŘI PROVÁDĚNÍ K NEJASNOSTEM NEBO NEPŘEDVÍDANÝM OKOLNOSTEM JE NUTNO NEPRODLENĚ INFORMOVAT PROJEKTANTA A UPŘESNIT DALŠÍ POSTUP PRACÍ
- PŘI VÝSTAVBĚ JE NUTNÉ VZÁJEMNĚ KOORDINOVAT VÝKRESOVOU DOKUMENTACI STAVEBNÍ A KONSTRUKČNÍ ČÁSTI S NÁVAZNOSTÍ NA PROJEKTY INSTALACÍ, POŽÁRNÍ BEZPEČNOSTI, HLUK. STUDIE APOD.
- HRANICE POŽÁRNÍCH ÚSEKŮ, PROTIPOŽÁRNÍ UCPÁVKY, ZNAČENÍ ÚNIKOVÝCH CEST, POČTY A ROZMÍSTĚNÍ HASÍCÍCH PŘÍSTROJŮ AD. DLE PD POŽÁRNĚ BEZPEČNOSTNÍ ŘEŠENÍ
- ZPŮSOB UKONČENÍ NENOSNÝCH STĚN U STROPU A STĚN DLE ZÁSAD NAVRHOVÁNÍ VYDANÝCH VÝROBCEM
- STUPNICE NÁSTUPNÍHO A VÝSTUPNÍHO SCHODU KAŽDÉHO SCHODIŠŤOVÉHO RAMENE MUSÍ BÝT VÝRAZNĚ KONTRASTNĚ ROZEZNATELNÁ OD OKOLÍ, SOUČINITEL SMYKOVÉHO TŘENÍ POVRCHU STUPNICE (PŘI OKRAJI SCHOD.STUPNĚ) A PODEST MUSÍ BÝT MIN.0.6
- VŠECHNY ZDRAVOTNĚ TECHNOLOGICKÉ ZAŘIZOVACÍ PŘEDMĚTY (UMYVADLA, ZÁCHODOVÉ MÍSY, ...) UMISŤOVAT DLE NORMY ČSN 734108 – ODSTUPOVÉ VZDÁLENOSTI UMYVADEL OD ROHŮ (MIN. 400 MM)
- PŘED PROVÁDĚNÍM ZEMNÍCH PRACÍ JE NUTNÉ VYTYČIT VEŠKERÉ PODZ.INŽ.SÍTĚ A PROVÉST TAKOVÁ OPATŘENÍ, ABY NEDOŠLO K JEJICH POŠKOZENÍ
- VYZDÍVKY INSTALAČNÍCH ŠACHET BUDOU PROVEDENY AŽ PO OSAZENÍ VŠECH ROZVODŮ
- OBEZDÍVANÉ EL. ROZVADĚČE OBEZDÍT PO CELÉ VÝŠCE. PŘEKLAD NAD NIMI UMÍSTIT TAK, ABY MOHLY ZA NÍM PROJÍT EL. KABELY NAD PODHLEDOVOU KONSTRUKCÍ (ŠÍŘKA PŘEKLADU 100 MM). ŠACHTU ZAOMÍTAT
- ◉ – TAKTO OZNAČENÉ KONSTRUKCE V PROVEDENÍ S PROTIPOŽÁRNÍ ODOLNOSTÍ
- OCELOVÉ PŘEKLADY TVOŘÍCÍ NADPRAŽÍ VÝPLNÍ OTVORŮ OSAZOVAT PŘÍMO PŘI VYZDÍVÁNÍ ZDIVA, U PŘEKLADŮ BEZ NADPRAŽÍ NAVAŘIT NA SPODNÍ STRANĚ OCELOVÉ PLATLE 100/100/5 MM PROTI PŘEKLOPENÍ
- NADPRAŽÍ NENOSNÝCH STĚN (STĚNY TL. 200 MM A MÉNĚ), U NICHŽ NENÍ POPSÁN OCELOVÝ NEBO KERAMICKÝ PŘEKLAD, BUDOU TVOŘIT SYSTÉMOVÉ KER. PŘEKLADY V PROVEDENÍ DLE TP VÝROBCE CIHELNÉHO SYSTÉMU
- OCEL.ZÁRUBNĚ NAVRŽENY JAKO DVOUDÍLNÉ, BUDOU OSAZOVÁNY DODATEČNĚ DO HOTOVÝCH OTVORŮ (SVĚTLÍKŮ) ZDIVA, KOTVENÉ PŘES TRAPÉZOVÉ KOTVY ZÁRUBNĚ K OSTĚNÍ SVĚTLÍKU, VČETNĚ VYPĚNĚNÍ MONTÁŽNÍ PĚNOU
- STAVEBNÍ OTVORY V PŘÍČKÁCH PRO DVEŘE S OCELOVÝMI/TRUHLÁŘSKÝMI ZÁRUBNĚMI KÓTOVÁNY NA OSY DVEŘÍ, ROZMĚRY OTVORŮ BUDOU PŘIPRAVENY DLE POŽADAVKŮ VÝROBCE ZÁRUBNÍ/DVEŘÍ
- POZICE PŘIZNANÝCH DILATACÍ DO PODLAHOVÝCH KRYTIN VIZ PD INTERIÉRU
- DRÁŽKY VE ZDIVU PROVÁDĚT V SOULADU S ČSN EN 1996-1-1
- DRÁŽKY PROVÁDĚT POUZE STROJNĚ, NAPŘÍKLAD ELEKTRICKÝMI DRÁŽKOVAČKAMI (NE RUČNÍM SEKÁNÍM)
- DODATEČNĚ PROVÁDĚNÉ DRÁŽKY HLOUBKY >30 MM DO NENOSNÝCH STĚN NUTNO ZAHÁZET ŘÍDKOU CEMENTOVOU MALTOU MC 15 MPa (ZATEČENÍ I ZA POTRUBÍ), TL. KRYCÍ VRSTVY MALTY MIN. 20 MM, DRÁŽKU PŘEKRÝT PERLINKOU DO LEPIDLA S PŘESAHEM MIN. 300 MM, PRO PŘÍČKY TL. 115 A MÉNĚ NEPROVÁDĚT ŠIKMÉ A VODOROVNÉ DRÁŽKY DELŠÍ NEŽ 1,2 M BEZ PŘEDCHOZÍHO ODSOUHLASENÍ

PŘEHLEDOVÝ VÝKRES

– PŘEHLEDOVÉ PŮDORYSY V MĚŘÍTKU 1:100 SLOUŽÍ PRO CELKOVOU ORIENTACI A PŘEHLED DISPOZICE V DANÉM PODLAŽÍ. NEJSOU ZDE ZOBRAZENY VŠECHNY PODROBNOSTI REALIZAČNÍ DOKUMENTACE, TUDÍŽ PLNOHODNOTNĚ NANAHRAZUJÍ VÝKRESY V MĚŘÍTKU 1:50 ROZDĚLENÉ NA ČÁSTI A,B.

PŮDORYSNÉ SCHÉMA

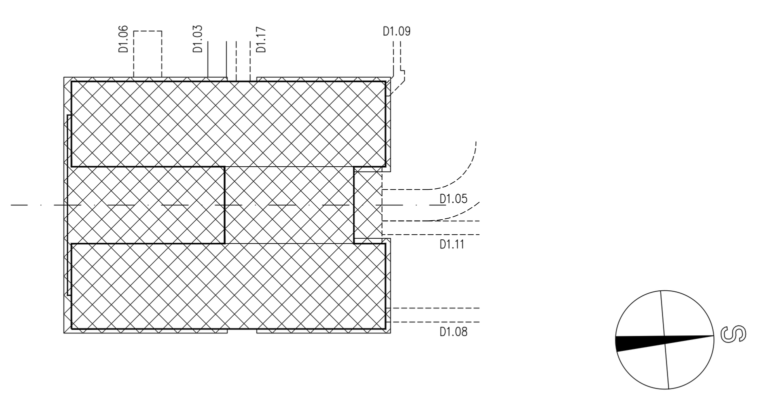

± 0.0 = 235,000

ČÍSLO PARÉ

D1.01 CENTRÁLNÍ URGENTNÍ PŘÍJEM
D1.01.1 ARCHITEKTONICKO-STAVEBNÍ ŘEŠENÍ

TENTO VÝKRES A JEHO DETAILY JSOU MAJETKEM ZHOTOVITELE A NESMÍ BÝT POUŽIT CELÝ ANI Z ČÁSTI BEZ JEHO PÍSEMNÉHO SOUHLASU (DLE ZÁKONA Č. 121/2000 Sb.).

ZPRACOVATEL DÍLČÍ ČÁSTI: ATELIER PENTA v.o.s., Mrštíkova 12, 586 01 Jihlava		
VEDOUCÍ PROJEKTANT	VYPRACOVAL	KONTROLOVAL
ING.ARCH. J. HOMOLKA, CSc.	ING. VIKTOR ŠLAPAL	ING. JIŘÍ BROŽ
	ING. MARTIN KUBELKA	

penta — Mrštíkova 12, 586 01, Jihlava, tel.: +420 567 312 451-4, fax: +420 567 3124 55

GENERÁLNÍ PROJEKTANT: ATELIER PENTA v.o.s., Mrštíkova 12, 586 01 Jihlava	
VEDOUCÍ PROJEKTANT	HLAVNÍ INŽENÝR PROJEKTU
ING.ARCH. JAROMÍR HOMOLKA, CSc.	ING. VIKTOR ŠLAPAL
INVESTOR: Pardubický kraj, Komenského náměstí 125, 532 11 Pardubice	

penta — Mrštíkova 12, 586 01, Jihlava, tel.: +420 567 312 451-4, fax: +420 567 3124 55

NÁZEV AKCE:

NPK a.s., PARDUBICKÁ NEMOCNICE
VÝSTAVBA PAVILONU CUP S CENTRALIZACÍ AKUTNÍCH PROVOZŮ

FORMÁT	18 x A4
DATUM	8 / 2020
STUPEŇ	DPS
ZAK. ČÍSLO	A 06-18-P
MĚŘÍTKO	Č. VÝKRESU
1 : 100	D1.01.1-07/I

VÝKRES

PŮDORYS 1.NP – FÁZE I.